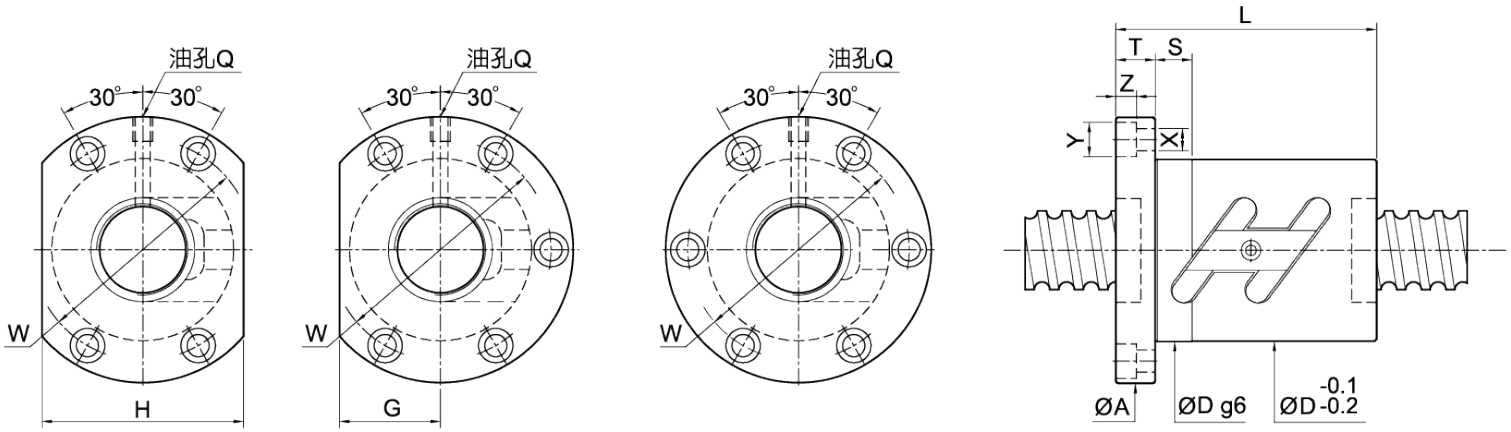
油孔Q
30°
30°
W
H
油孔Q
30°
30°
W
G
油孔Q
30°
30°
W
L
T
S
Z
Y
X
ØA
ØD g6
ØD -0.1 -0.2

Unit: *mm*

SCREW SIZE		BALL DIA.	EFFECTIVE TURNS circuit × row	BASIC RATE LOAD (*kgf*)		NUT		FLANGE					FIT	BOLT			OIL HOLE	STIFFNESS
O.D.	LEAD			Dynamic (1×10^6 REV.) Ca	Static Co	Dg6	L	A	T	W	G	H	S	X	Y	Z	Q	*kgf/μm*
10	3	2.000	2.5×1	250	430	26	37	46	10	36	14	28	10	4.5	8	4.5	M6×1P	9
	4	2.000	2.5×1	250	430		40											9
	5	2.000	2.5×1	250	430		42											9
12	4	2.381	2.5×1	380	640	30	40	50	10	40	16	32	10	4.5	8	4.5	M6×1P	12
	5	2.381	2.5×1	380	640		42											12
14	4	2.381	2.5×1	410	750	34	40	57	11	45	17	34	10	5.5	9.5	5.5	M6×1P	14
	5	3.175	2.5×1	675	1145		42											15
15	4	2.381	2.5×1	420	800	34	40	57	10	45	17	34	10	5.5	9.5	5.5	M6x1P	14
	5	3.175	2.5×1	680	1210		42											15
	10	3.175	2.5×1	680	1210		55											16
16	4	2.381	1.5×2	490	1010	34	44	57	11	45	17	34	10	5.5	9.5	5.5	M6×1P	18
			2.5×1	430	850		41											15
			3.5×1	560	1180		42											21
	5	3.175	1.5×2	805	1525	40	45	63	11	51	21	42	15	5.5	9.5	5.5	M6×1P	19
			2.5×1	690	1270		41											16
			2.5×2	1250	2540		56											31
			3.5×1	920	1780		46											22
	6	3.175	1.5×2	805	1525	40	52	63	11	51	21	42	15	5.5	9.5	5.5	M6×1P	19
			2.5×1	690	1270		44											16
			3.5×1	920	1780		52											22
	10	3.175	2.5×1	690	1270	40	56	63	11	51	21	42	15	5.5	9.5	5.5	M6×1P	16
20	4	2.381	1.5×2	530	1270	40	44	63.5	11	51	21	42	15	5.5	9.5	5.5	M6×1P	21
			2.5×1	480	1060		40											18
			2.5×2	820	2120		50											35
			3.5×1	600	1480		43											25
	5	3.175	1.5×2	965	2070	44	45	67	11	55	26	52	15	5.5	9.5	5.5	M6×1P	24
			2.5×1	830	1730		42						10					20
			2.5×2	1510	3460		56						15					39
			3.5×1	1110	2420		46						15					26
	6	3.969	1.5×2	1285	2545	48	56	71	11	59	27	54	15	5.5	9.5	5.5	M6×1P	24
			2.5×1	1100	2120		49											20
			3.5×1	1470	2970		56											28
	8	3.969	1.5×2	1285	2545	48	61	75	13	61	27	54	15	6.6	11	6.5	M6×1P	24
			2.5×1	1100	2120		54											20
			3.5×1	1470	2970		62											28

Unit: *mm*

SCREW SIZE		BALL DIA.	EFFECTIVE TURNS	BASIC RATE LOAD (*kgf*)		NUT		FLANGE					FIT	BOLT			OIL HOLE	STIFFNESS
O.D.	LEAD		circuit × row	Dynamic (1×10^6 REV.) Ca	Static Co	Dg6	L	A	T	W	G	H	S	X	Y	Z	Q	*kgf/μm*
25	4	2.381	1.5×2	600	1630	46	44	69	11	57	26	52	15	5.5	9.5	5.5	M6×1P	26
			2.5×1	510	1355		40											22
			2.5×2	930	2710		49											42
			3.5×1	680	1900		42											30
	5	3.175	1.5×2	1065	2575	50	45	73	11	61	28	56	15	5.5	9.5	5.5	M6×1P	28
			2.5×1	910	2150		41											24
			2.5×2	1650	4300		56											46
			3.5×1	1210	3010		46											33
	6	3.969	1.5×2	1420	3215	53	56	76	11	64	29	58	15	5.5	9.5	5.5	M6×1P	29
			2.5×1	1210	2680		49											24
			2.5×2	2190	5360		62											47
			3.5×1	1610	3750		56											34
	8	4.762	1.5×2	1820	3840	58	61	85	13	71	32	64	15	6.6	11	6.5	M6×1P	30
			2.5×1	1560	3200		61											25
			3.5×1	2080	4480		66											35
	10	4.762	1.5×2	1820	3840	58	71	85	15	71	32	64	15	6.6	11	6.5	M6×1P	30
			2.5×1	1560	3200		65											25
			3.5×1	2080	4480		75											35
	12	3.969	2.5×1	1210	2680	53	60	76	11	64	32	64	15	5.5	9.5	5.5	M6×1P	24
28	5	3.175	1.5×2	1110	2960	55	46	83	12	69	31	62	15	6.6	11	6.5	M8×1P	31
			2.5×1	950	2470		42											26
			2.5×2	1720	4940		56											50
			3.5×1	1270	3460		47											36
	6	3.969	1.5×2	1480	3605	55	57	83	12	69	31	62	15	6.6	11	6.5	M8×1P	32
			2.5×1	1270	3000		50											26
			2.5×2	2300	6000		63											51
			3.5×1	1690	4200		57											37
	8	4.762	1.5×2	1935	4325	60	65	93	15	76	36	72	15	9	14	8.5	M8×1P	33
			2.5×1	1650	3600		63											28
			3.5×1	2200	5040		68											38
	10	4.762	1.5×2	1935	4325	60	74	93	15	76	36	72	15	9	14	8.5	M8×1P	33
			2.5×1	1650	3600		67											28
			3.5×1	2200	5040		77											38

Unit: *mm*

SCREW SIZE		BALL DIA.	EFFECTIVE TURNS	BASIC RATE LOAD (*kgf*)		NUT		FLANGE					FIT	BOLT			OIL HOLE	STIFFNESS
O.D.	LEAD		circuit × row	Dynamic (1×10^6 REV.) Ca	Static Co	Dg6	L	A	T	W	G	H	S	X	Y	Z	Q	*kgf/μm*
32	4	2.381	2.5×1	565	1750	54	40	81	12	67	32	64	15	6.6	11	6.5	M6×1P	26
			2.5×2	1020	3500		50											50
	5	3.175	1.5×2	1180	3410	58	47	85	12	71	32	64	15	6.6	11	6.5	M8×1P	34
			2.5×1	1010	2840		43											29
			2.5×2	1830	5680		57											56
			2.5×3	2590	8520		72											82
			3.5×1	1350	3980		47											40
	6	3.969	1.5×2	1560	4135	62	57	88	12	75	34	68	15	6.6	11	6.5	M8×1P	35
			2.5×1	1330	3450		45											29
			2.5×2	2410	6900		63											57
			3.5×1	1770	4830		57											40
	8	4.762	1.5×2	2010	5010	66	64	98	15	82	38	76	15	9	14	8.5	M8×1P	36
			2.5×1	1720	4180		63											30
			2.5×2	3120	8360		80											59
			3.5×1	2300	5850		68											42
	10	6.35	1.5×2	3000	6530	74	78	108	15	90	41	82	15	9	14	8.5	M8×1P	38
			2.5×1	2570	5440		68											32
			2.5×2	4660	10880		97											61
			3.5×1	3430	7620		78											44
	12	6.35	1.5×2	3000	6530	74	88	108	18	90	41	82	15	9	14	8.5	M8×1P	38
			2.5×1	2570	5440		77											32
			2.5×2	4660	10880		110											62
			3.5×1	3430	7620		91											44
36	5	3.175	1.5×2	1240	3850	65	50	98	15	82	38	76	15	9	14	8.5	M8×1P	38
			2.5×2	1920	6420		60											62
			2.5×3	2720	9630		75											90
			3.5×1	1410	4490		50											44
	6	3.969	2.5×2	2600	7900	65	66	98	15	82	38	76	15	9	14	8.5	M8×1P	63
			2.5×3	3680	11850		84											93
	10	6.35	1.5×2	3180	7410	75	81	118	18	98	45	90	15	11	17.5	11	M8×1P	41
			2.5×1	2720	6180		71											35
			2.5×2	4930	12360		103											68
			3.5×1	3630	8650		81											48
	12	6.35	2.5×1	2720	6180	75	77	118	18	98	45	90	15	11	17.5	11	M8×1P	35
			2.5×2	4930	12360		110											68
			3.5×1	3630	8650		91											48

SCREW SIZE		BALL DIA.	EFFECTIVE TURNS circuit × row	BASIC RATE LOAD (kgf)		NUT		FLANGE					FIT	BOLT			OIL HOLE	STIFFNESS
O.D.	LEAD			Dynamic (1×10^6 REV.) Ca	Static Co	Dg6	L	A	T	W	G	H	S	X	Y	Z	Q	kgf/μm
40	5	3.175	1.5×2	1280	4275	67	50	101	15	83	39	78	15	9	14	8.5	M8×1P	41
			2.5×1	1090	3560		48											34
			2.5×2	1980	7120		60											66
			2.5×3	2800	10680		75											98
			3.5×1	1450	4980		50											47
	6	3.969	1.5×2	1750	5300	70	60	104	15	86	40	80	15	9	14	8.5	PT1/8"	42
			2.5×1	1500	4420		53											35
			2.5×2	2720	8840		66											69
			2.5×3	3850	13260		84											101
			3.5×1	2000	6190		60											49
	8	4.762	1.5×2	2220	6320	74	64	108	15	90	41	82	15	9	14	8.5	PT1/8"	43
			2.5×1	1900	5270		63											36
			2.5×2	3450	10540		83											70
			3.5×1	2540	7380		68											50
	10	6.35	1.5×2	3370	8335	82	81	124	18	102	47	94	20	11	17.5	11	PT1/8"	45
			2.5×1	2880	6950		71											35
			2.5×2	5220	13900		103											74
			3.5×1	3840	9730		81											52
	12	6.35	2.5×1	2880	6950	86	77	128	18	106	48	96	20	11	17.5	11	PT1/8"	38
			2.5×2	5220	13900		112											74
			3.5×1	3840	9730		91											52
45	10	6.35	2.5×2	5480	15700	88	101	132	18	110	50	100	20	11	17.5	11	PT1/8"	81
			2.5×3	7760	23550		131											119
	12	7.144	2.5×1	3550	8950	90	84	132	18	110	50	100	20	11	17.5	11	PT1/8"	43
			2.5×2	6440	17900		112											82
			2.5×3	9120	26850		148											121